Ansicht M 1:5 / Vue Ech. 1:5 / Vista scala 1:5

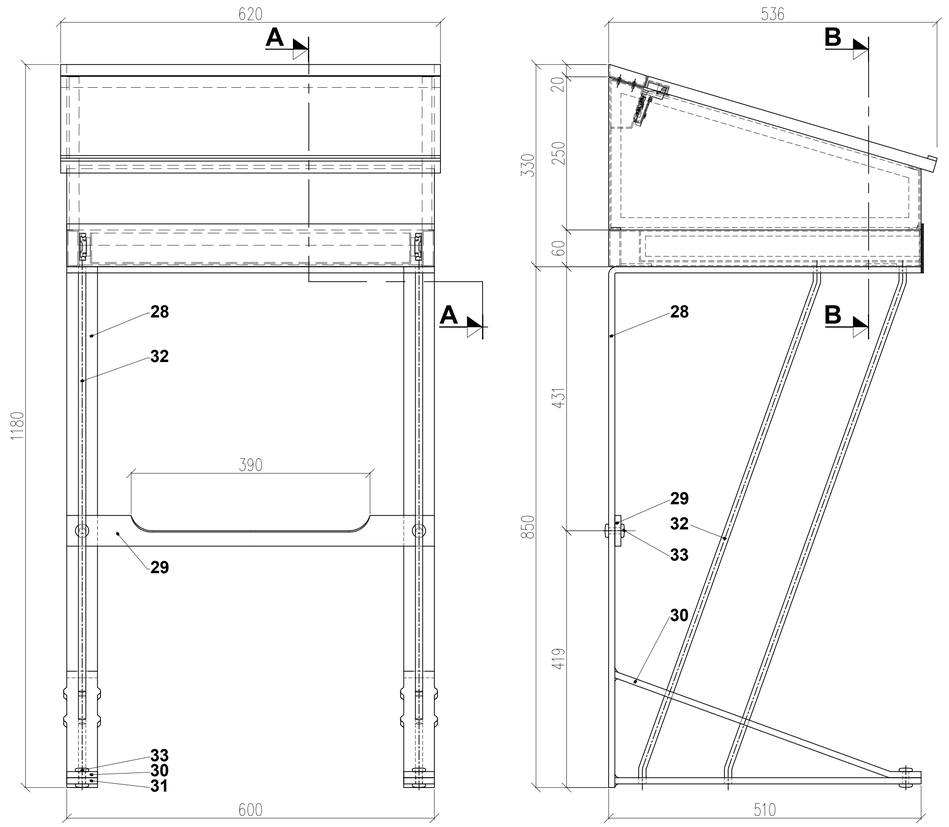

Schnitt A-A M 1:2 / Coupe A-A Ech. 1:2 / Sezione A-A scala 1:2

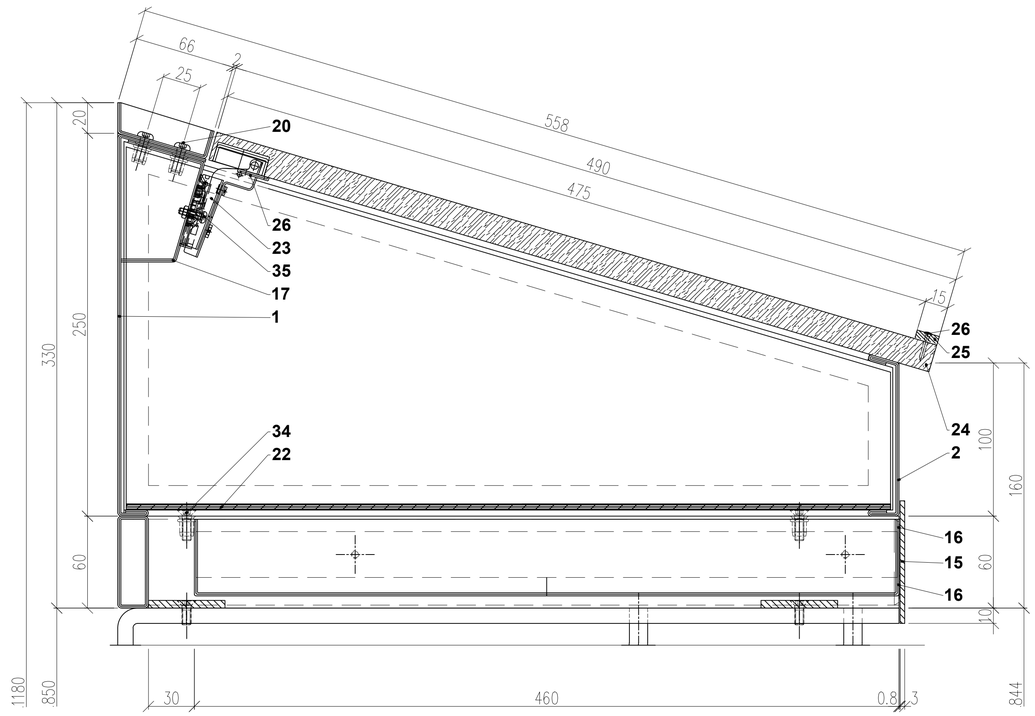

Schnitt B-B M 1:2 / Coupe B-B Ech. 1:2 / Sezione B-B scala 1:2

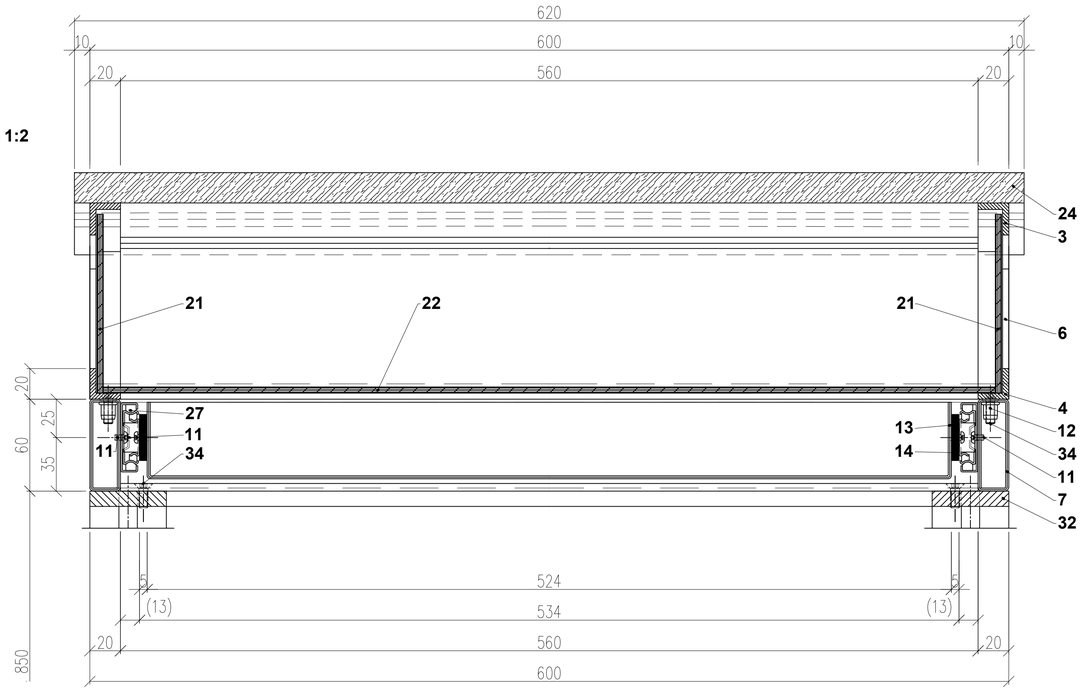

Befestigung Beschläge M 1:2 / Fixation charnière Ech. 1:2 / Fissaggio cerniere scala 1:2

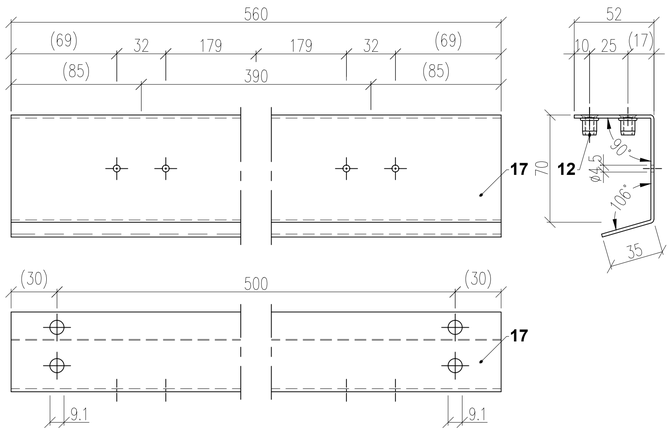

Bleche Aufbau M 1:2 / Partie supérieure Ech. 1:2 / Parte superiore scala 1:2

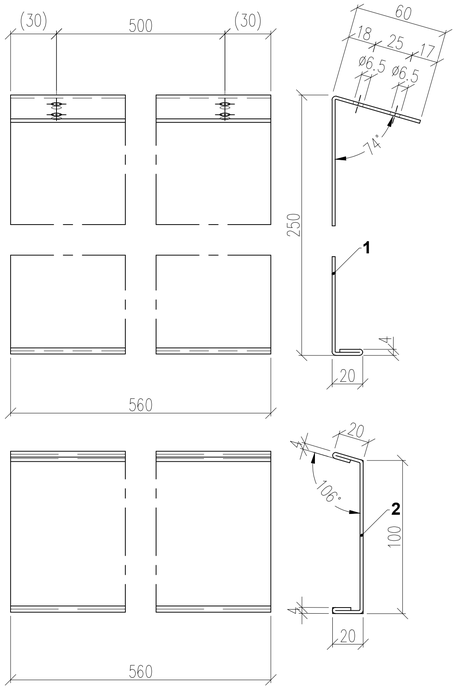

Stiftschale M 1:2 / Bac à crayons Ech. 1:2 / Vassoio per penne scala 1:2

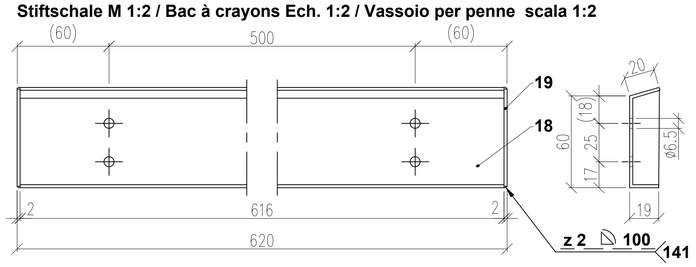

Lehrberuf: Profession:	**QV METALLBAUER EFZ** **EFA Constructeur métallique** **PQ Metalconstruttore**	Zeichn.No.	MBSCH 13 Plan 01
Fach: Branche:	Praktische Arbeit Fachrichtung Schmiedearbeiten Travaux spécifiques, orientation travaux de forge Lavoro practico fucinatura	Mst. Ech.	1:2 & 1:5
		Gez. / Datum Dess. / Date	PG 2012
Aufgabe: Devoir:	Rednerpult mit schmiedeisernem Fuss Pupitre de conférence avec pied forgé Leggio con base forgiata	Gepr. / Datum Contr. / Date	BL
		Gedn. / Datum 30.1.15 / Date	PG
Metallbau **Schweizerische Metall-Union** Construction métallique **Union Suisse du Métal** Metalcostruzioni **Unione Svizzera del Metallo**		QV 2015	