Gesamtansicht MST1:2
Vue d'ensemble éch1:2
Vista d'assieme scala1:2

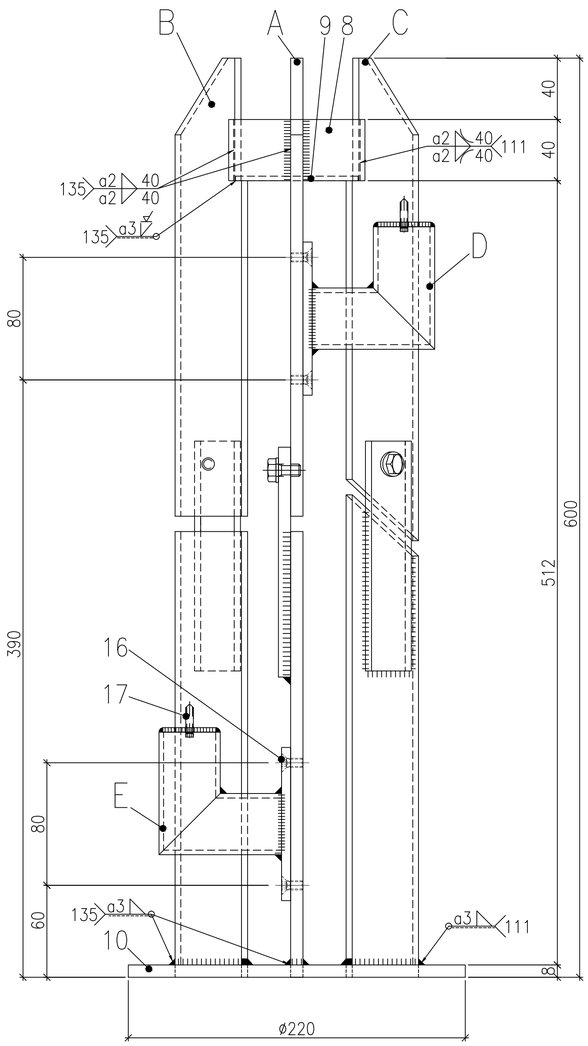

Strebe A MST1:2
Montant A éch1:2
Montante A scala1:2

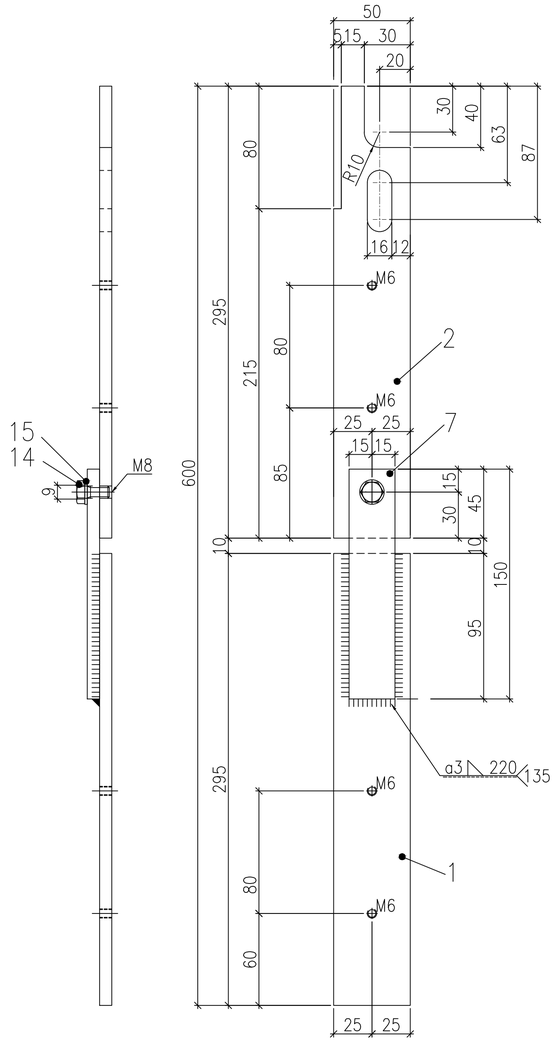

Strebe B MST1:2
Montant B éch1:2
Montante B scala1:2

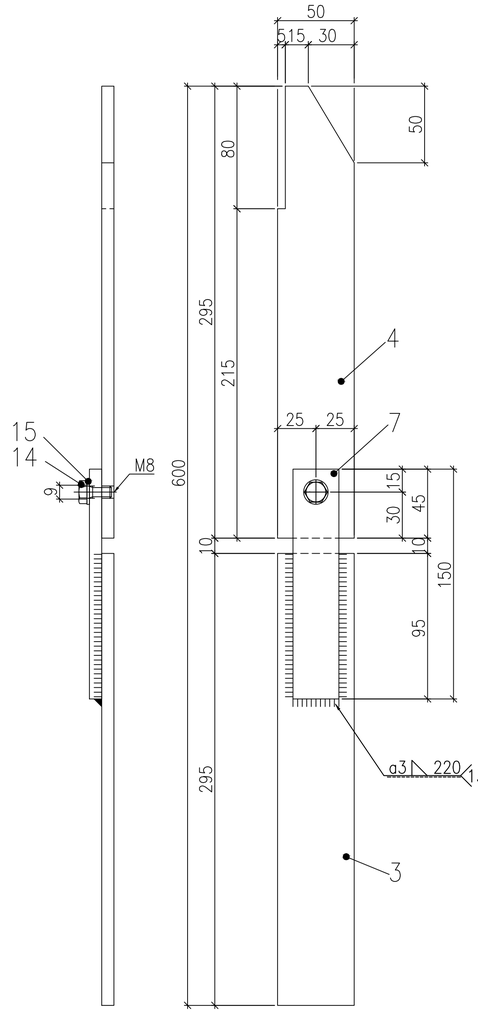

Strebe C MST1:2
Montant C éch1:2
Montante C scala1:2

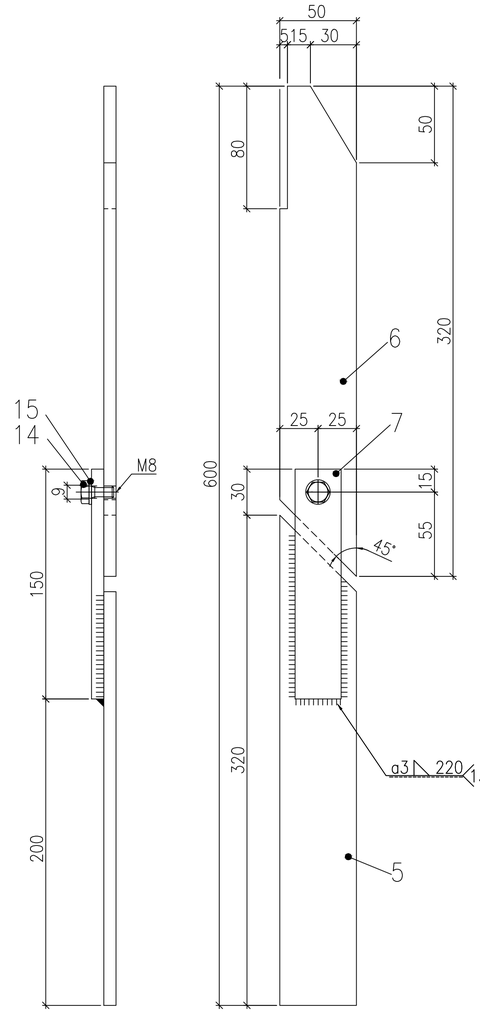

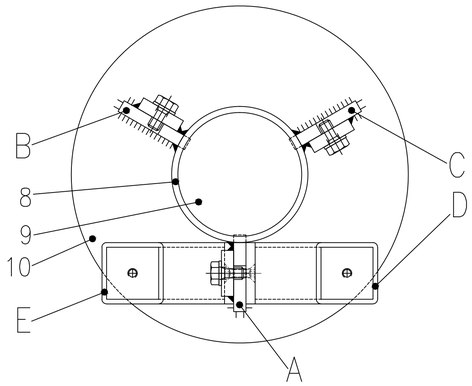

135 = MAG
131 = MIG
141 = WIG/TIG
111 = E

Schweissrähte müssen nach Bezeichnungen ausgeführt werden. Wo diese fehlen kann frei gewählt werden.

Les cordons de soudure sont à exécuter selon indications
Sans indication = choix du procédé libre

I cordoni di saldatura da eseguire secondo indicazioni
Senza indicazioni = procedimento a scelta

Lehrberuf: Profession: Professione:	**Übungsaufgabe QV 2014 Metallbauer** **Exercice EFA 2014 Constructeur métallique** **Esercizio PQ 2014 Metalcostruttori**	Zeichn.No. Dessin N° Disegno N°	10
Fach: Branche: Materia:	Grundlagenarbeit Travail fondamental Lavoro pratico fondamentale	Éch. Éch. Scala:	1:2
		Gez. / Datum Dess. / Date Dis. / Data	TC/TR 21.09.11
Aufgabe: Devoir: Compito:	Kerzenständer Bougeoir Candelabro	Gepr. / Datum Contr. / Date Contr. / Data	GBK 07.12.2011 GBK 10.01.2012
		Geän. / Datum changé / Date Cmbio / Data	TC/TR 23.12.11 TR/TC 16.01.12
Metallbau **Schweizerische Metall-Union** Construction métallique **Union Suisse du Métal** Metalcostruzioni **Unione Svizzera del Metallo** smu usm		Ü-QV 2014 E-PQ 2014 E-PQ 2014	