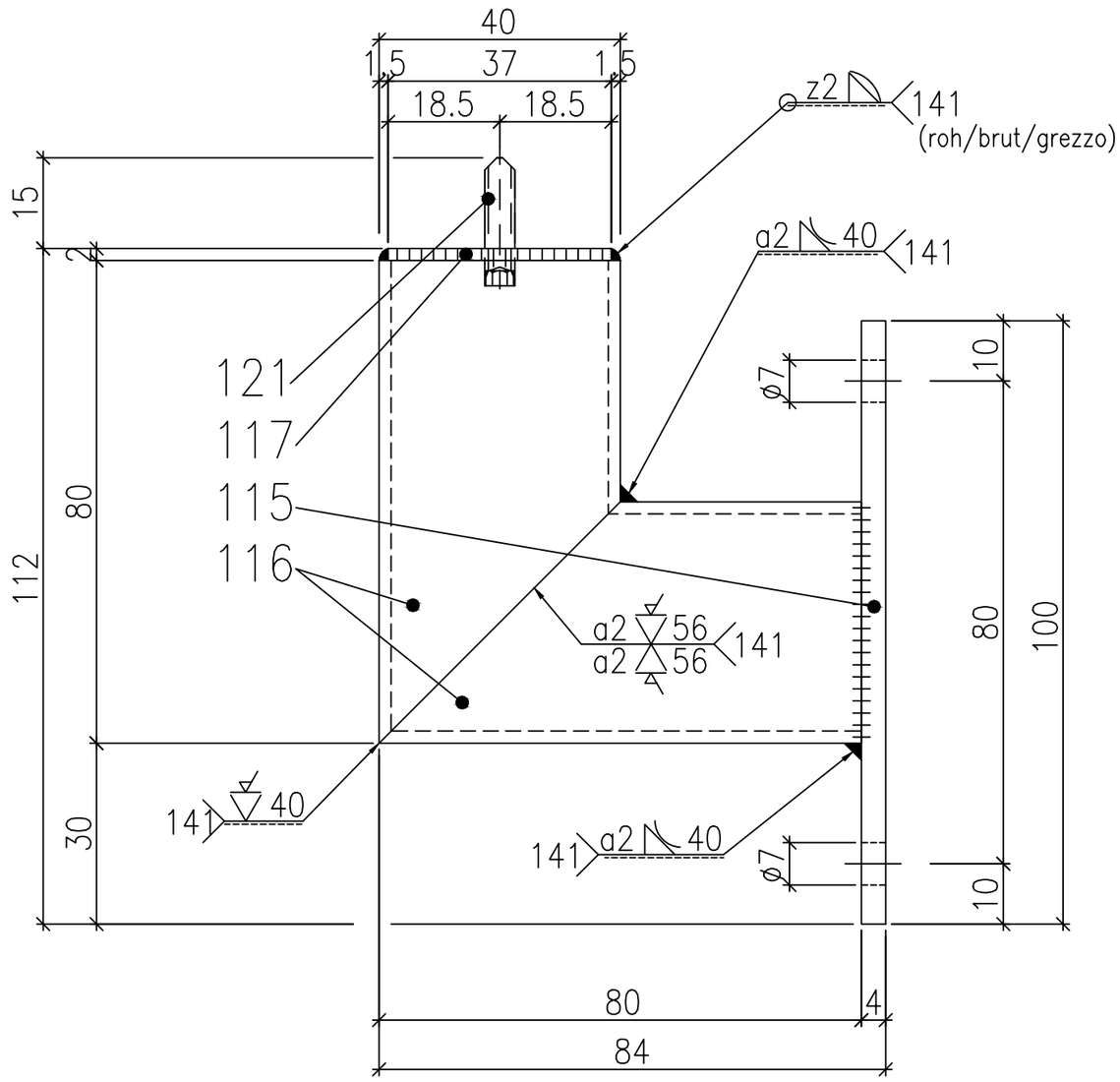

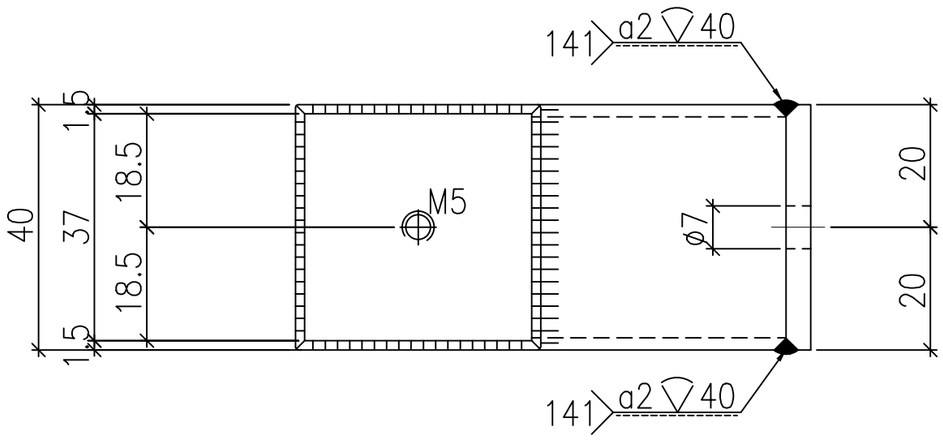

Kerzenständer F (CrNi) MST1:1
Bougeoir F (CrNi) éch1:1
Candelabro F (CrNi) scala1:1

135 = MAG
131 = MIG
141 = WIG/TIG
111 = E

Schweissrähte müssen nach Bezeichnungen ausgeführt werden. Wo diese fehlen kann frei gewählt werden.

Les cordons de soudure sont à executer selon indications
Sans indication = choix du procédé libre

I cordoni di saldatura da eseguire socondo le indicazioni
Senza indicazioni = Procedimento a scelta

Lehrberuf: Profession: Professione:	**Ü-QV Metallbaupraktiker** **E-PQ Aide-Constructeur métallique** **E-PQ Aiuto Metalcostruttori**	Zeichn.No. Dessin N° Dis. N°	100.2
Fach: Branche: Materia	Grundlagenarbeit Travaux de base Lavoro di base	Ech. Ech. Scala	1:1
		Gez. / Datum Dess. / Date Des. / Data	TC/TR 22.12.11
Aufgabe: Devoir: Compito	Kerzenständer Bougeoir Candelabro	Gepr. / Datum Contr. / Date Contr. / Data	GBK 02.12.2011 GBK 10.01.2012
		Geän. / Datum changé / Date Cambio / Data	TR/TC 16.01.12
Metallbau **Schweizerische Metall-Union** Construction métallique **Union Suisse du Métal** Metalcostruzioni **Unione Svizzera del Metallo** smu usm		Ü-QV 2014 E-PQ 2014 E-PQ 2014	