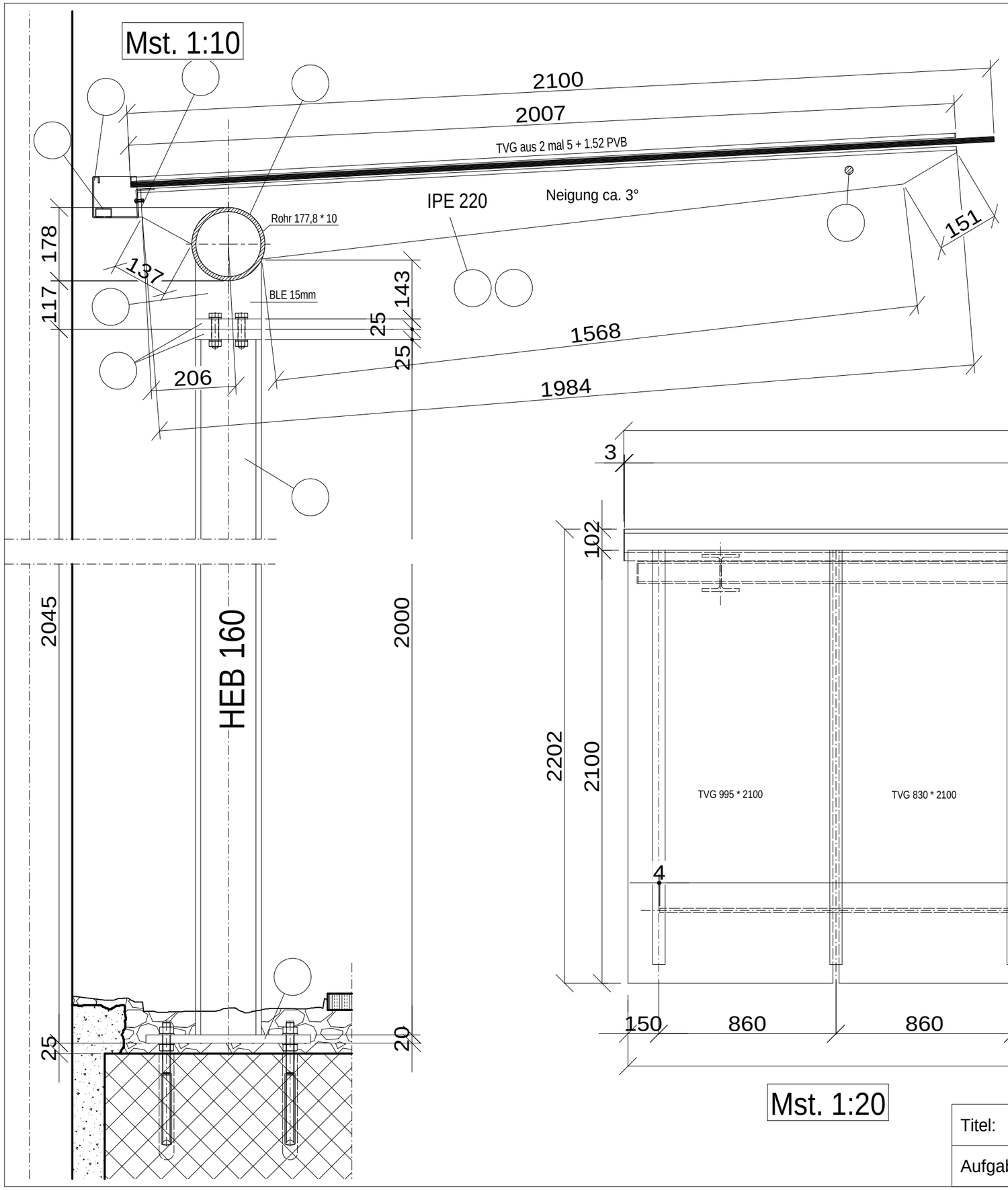

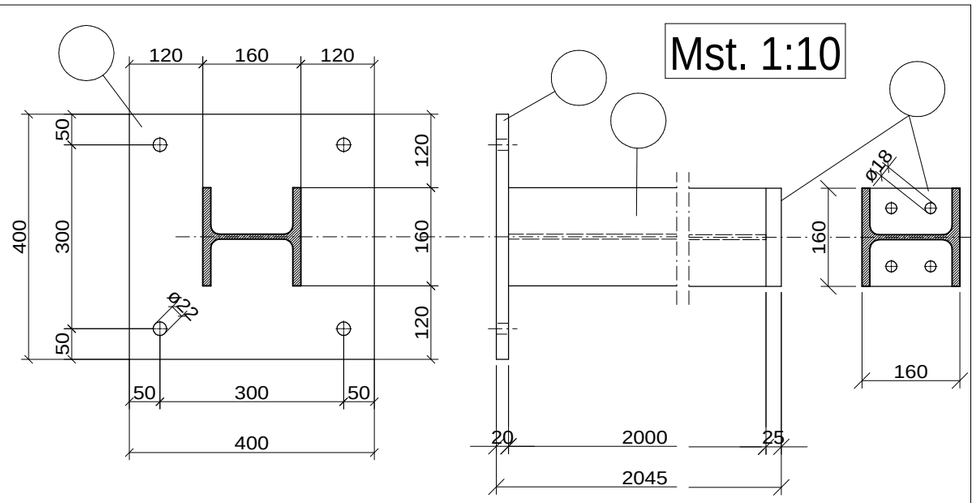

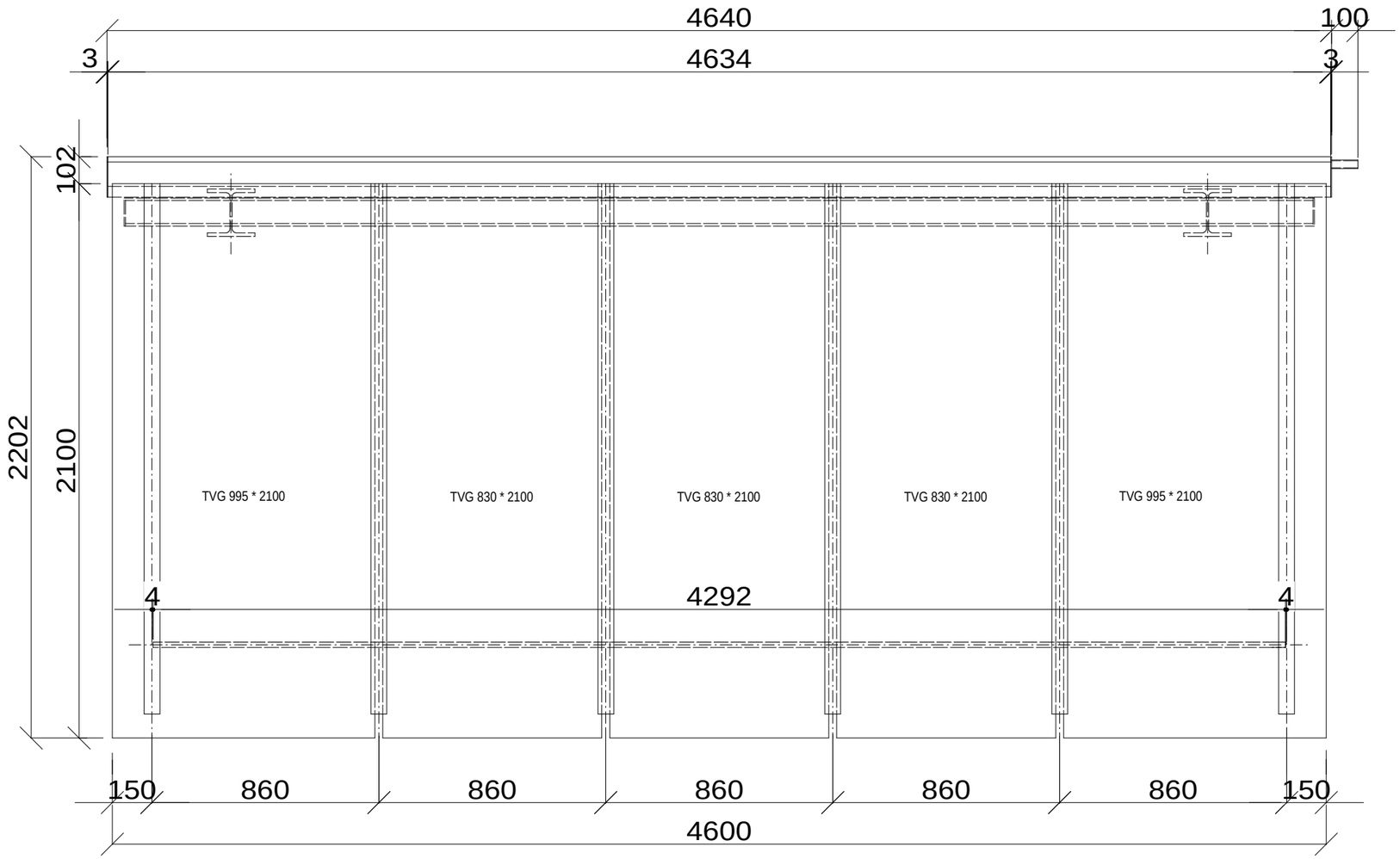

Mst. 1:20

Titel: VORDACH - Einzelteilzeichnung zu Stückliste		Mst. 1:10 / 1:20 (A3)
Aufgabe 5	Kandidat/In: Nr.	Blatt 5 von 7